第71回 Jakarta Japan Club テニストーナメント

日程:2019年5月18日, 19日

試 合 結 果

協賛

JJC テニス部

第71回　JJCテニストーナメント　参加者一覧

★[ ]付はシード選手

5月18日（土）

低学年ダブルス

参加者リスト（6組）		
	和田　清正	ワダ　キヨマサ
	中村　峻	ナカムラ　シュン
	饗場　弘輝	アイバ　ヒロキ
	星野　蓮	ホシノ　レン
	阪本 奈南	サカモト ナナミ
	西田 朱里	ニシダ アカリ
	二宮　陽太郎	ニノミヤ　ハルタロウ
	土井　柚季	ドイ　ユズキ
	藤本　紗良	フジモト　サラ
	宮子　大維志	ミヤコ　タイシ
	藤渓　春親	フジタニ　ハルチカ
	水木　楓	ミズキ　カエデ

ジュニアダブルスA

参加者リスト（5組）		
	深澤　美羽	フカザワ　ミウ
	関　華加	セキ　ハナカ
	二宮　綾音	ニノミヤ　アヤネ
	星野　凜	ホシノ　リン
	和田　政宗	ワダ　マサムネ
	藤原　柔斗	フジワラ　ナオト
	西嶋　健太	ニシジマ　ケンタ
	堀　桃介	ホリ　モモスケ
	石川　裕基	イシカワ　ヒロキ
	山崎　周平	ヤマザキ　シュウヘイ

ジュニアダブルスB

参加者リスト（8組）		
[1]	山本　航世	ヤマモト　コウセイ
	瀬戸川　竣亮	セトガワ　シュンスケ
	信太　勇吾	シダ　ユウゴ
	吉村　遼大	ヨシムラ　リョウタ
	宮林　航大	ミヤバヤシ　コウダイ
	野村　柚斗	ノムラ　ユウト
	山本　倭子	ヤマモト　ワコ
	石榑　まり花	イシグレ　マリカ
	中村　颯	ナカムラ　ハヤト
	中西　泰一	ナカニシ　タイチ
	石川　尚樹	イシカワ　ナオキ
	山崎　達朗	ヤマザキ　タツロウ
	小澤　柚月	コザワ　ユツキ
	中城　凛子	ナカジョウ　リンコ
	西巻　凛	ニシマキ　リン
	矢野　奈央美	ヤノ　ナオミ

ジュニアシングルスA

参加者リスト（10名）		
[1]	スギモト　ハル	
	杉本　華琉	
[2]	カワムラ　タツヤ	
	河村　達哉	
	フジモリ　ミユ	
	藤森　美優	
	セトガワ　コウスケ	
	瀬戸川　晧亮	
	ヒオキ　マサタカ	
	日置　正隆	
	ナカムラ　コウ	
	中村　航	
	イワタ　リク	
	岩田　俐来	
	アイバ　アツト	
	饗場　敦斗	
	アイミ　ハヤタ	
	相見　駿太	
	サカモト シリュウ	
	阪本 志龍	

ジュニアシングルスB

参加者リスト（6名）		
[1]	ニシダ ダイキ	
	西田 大起	
	カワムラ　ハルカ	
	河村　遥嘉	
	ホリ　モンタ	
	堀　聞多	
	フルミ　ハルマ	
	古海　陽馬	
	エノキ　ハヤト	
	榎　勇翔	
	モリ　ユウト	
	森　悠翔	

一般ミックスダブルスA

参加者リスト（14組）		
[1]	滑志田　謙	ナメシダ　ケン
	堀　真紀子	ホリ　マキコ
[2]	二宮　譲	ニノミヤ　ユズル
	冨田　裕子	トミタ　ユウコ
[3]	宮崎 浩一郎	ミヤザキ コウイチロウ
	宮崎 尚代	ミヤザキ ヒサヨ
[4]	深澤　淳一	フカザワ　ジュンイチ
	藤本　舞	フジモト　マイ
	栗原　淳	クリハラ　ジュン
	藤森　純子	フジモリ　ジュンコ
	坂井　一平	サカイ　イッペイ
	星野　裕子	ホシノ　ユウコ
	鈴木　章人	スズキ　アキヒト
	武内　麻美	タケウチ　マミ
	藤本　純	フジモト　ジュン
	藤本　妙子	フジモト　タエコ
	山田　匡	ヤマダ　タダシ
	山田　ルミ子	ヤマダ　ルミコ
	斎藤　瑛	サイトウ　アキラ
	川原　真由美	カワハラ　マユミ
	奥山　俊輔	オクヤマ　シュンスケ
	石橋　順子	イシバシ　ジュンコ
	森本　洪太	モリモト　コウタ
	中島　朋子	ナカジマ　トモコ
	新井　亮太	アライ　リョウタ
	新井　香織	アライ　カオリ
	松本　恭宣	マツモト　ヤストシ
	渡邉　恵美	ワタナベ　メグミ

一般ミックスダブルスB

参加者リスト（13組）		
[1]	安延　航志	ヤスノベ コオジ
	安延　陽子	ヤスノベ ヨウコ
[2]	井上　浩平	イノウエ　コウヘイ
	井上　美帆子	イノウエ　ミホコ
[3]	依田　英二	ヨダ　エイジ
	鈴木　かつら	スズキ　カツラ
	石川　敬史	イシカワ　タカシ
	石川　仁美	イシカワ　ヒトミ
	鈴木　雅也	スズキ　マサヤ
	金井　桃亜	カナイ　モモア
	大泉 信一	オオイズミ シンイチ
	山崎　路子	ヤマザキ　ミチコ
	山本　みどり	ヤマモト　ミドリ
	山本　直毅	ヤマモト　ナオキ
	吉田　一穂	ヨシダ　カズホ
	大崎　恵美	オオサキ　エミ
	田子内　進	タコナイ　ススム
	田子内　亜矢子	タコナイ　アヤコ
	小澤 孝明	コザワ タカアキ
	小澤　あゆみ	コザワ　アユミ
	榎　克祥	エノキ　カツヨシ
	榎　美紀	エノキ　ミキ
	中城　健	ナカジョウ　ケン
	中城　尚子	ナカジョウ　ナオコ
	岡　恭之	オカ　ヤスユキ
	岡　友紀	オカ　ユキ

第71回　JJCテニストーナメント　参加者一覧

★[ ]付はシード選手

5月19日（日）

一般オープンダブルスA

参加者リスト（14組）		
[1]	金澤　亮二	カナザワ　リョウジ
	西嶋　健一	ニシジマ　ケンイチ
[2]	深澤　淳一	フカザワ　ジュンイチ
	坂井　一平	サカイ　イッペイ
[3]	杉山　洋平	スギヤマ ヨウヘイ
	大塚　健吾	オオツカ　ケンゴ
[4]	小澤 孝明	コザワ タカアキ
	土井　俊二	ドイ　シュンジ
	奥山　俊輔	オクヤマ　シュンスケ
	斉藤　瑛	サイトウ　アキラ
	野本　貴之	ノモト　タカユキ
	藤田　耕一	フジタ　コウイチ
	栗原　淳	クリハラ　ジュン
	横井　宏幸	ヨコイ　ヒロユキ
	二宮　譲	ニノミヤ　ユズル
	鈴木　章人	スズキ　アキヒト
	寺島　弘太郎	テラシマ　コウタロウ
	森本　洪太	モリモト　コウタ
	野崎　修平	ノザキ　シュウヘイ
	小柳津　直人	オヤイヅ　ナオト
	小竹　洋介	オダケ　ヨウスケ
	藤田　義崇	フジタ　ヨシタカ
	藤本　純	フジモト　ジュン
	松野　隆輔	マツノ　リュウスケ
	中城　健	ナカジョウ　ケン
	滑志田　謙	ナメシダ　ケン
	宮崎 浩一郎	ミヤザキ コウイチロウ
	松本 恭宜	マツモト ヤスヨシ

一般オープンダブルスB

参加者リスト（8組）		
	井出　知孝	イデ　トモヤカ
	花谷　晴弘	ハナタニ　ハルヒロ
	鈴木　雅也	スズキ　マサヤ
	中窪 実	ナカクボ ミノル
	西野 弘晃	ニシノ ヒロアキ
	平島 真	ヒラシマ マコト
	依田　英二	ヨダ　エイジ
	白井　弘道	シライ　ヒロミチ
	三宅　友一	ミヤケ　トモカズ
	山川　大輔	ヤマカワ　ダイスケ
	中塚　章	ナカツカ　アキラ
	村井　英志	ムライ　ヒデシ
	渡辺　丈洋	ワタナベ　タケヒロ
	Billy Yusak	ビリー　ユザック
	真木　浩一郎	マキ　コウイチロウ
	横州　憲司	ヨコス　ケンジ

シニアダブルス

参加者リスト（6組）		
	戸堀　勝廣	トボリ カツヒロ
	寺尾　俊彦	テラオ　トシヒコ
	松下 裕巳	マツシタ ヒロミ
	宮城 英寿	ミヤギ ヒデトシ
	大泉 信一	オオイズミ シンイチ
	宮本 直治	ミヤモト　ナオジ
	和久田 信幸	ワクダ ノブユキ
	岡本 次郎	オカモト ジロウ
	古賀 栄治	コガ エイジ
	滝沢 寛	タキザワ ヒロシ
	石森　伸浩	イシモ　リノブヒロ
	永良　英輝	ナガラ　ヒデキ

一般女子ダブルスA

参加者リスト（9組）		
[1]	星野　裕子	ホシノ　ユウコ
	冨田　裕子	トミタ　ユウコ
[2]	石橋　順子	イシバシ　ジュンコ
	井上　美帆子	イノウエ　ミホコ
	山本　みどり	ヤマモト　ミドリ
	武内　麻美	タケウチ　マミ
	阪本 佳代子	サカモト カヨコ
	杉本 久美	スギモト クミ
	堀　真紀子	ホリ　マキコ
	藤本　舞	フジモト　マイ
	藤本　妙子	フジモト　タエコ
	饗場　真理子	アイバ　マリコ
	山崎　路子	ヤマザキ　ミチコ
	川原　真由美	カワハラ　マユミ
	渡邉 恵美	ワタナベ メグミ
	片岸 和泉	カタギシ イズミ
	宮崎 尚代	ミヤザキ ヒサヨ
	安延 陽子	ヤスノベ ヨウコ

一般女子ダブルスB

参加者リスト（6組）		
[1]	本田　七菜子	ホンダ　ナナコ
	山田　ルミ子	ヤマダ　ルミコ
[2]	阿部　美好	アベ　ミヨシ
	岩田　佐織	イワタ　サオリ
	守永　幸子	モリナガ　ユキコ
	横田　恵里	ヨコタ　エリ
	村川　恵美	ムラカワ　エミ
	杉田　呂子	スギタ　トモコ
	小澤　あゆみ	コザワ　アユミ
	新井　香織	アライ　カオリ
	石川　仁美	イシカワ　ヒトミ
	西巻　隆子	ニシマキ　タカコ

一般女子ダブルスC

参加者リスト（7組）		
	柴田　直美	シバタ　ナオミ
	松田　志保	マツダ　シホ
	大内　雅美	オオウチ　マサミ
	奥田　慶子	オクダ　ケイコ
	斉藤　麻未	サイトウ　アサミ
	酒井　陽子	サカイ　ヨウコ
	木下　早苗	キノシタ　サナエ
	駒澤　暁子	コマザワ　アキコ
	米谷　典子	ヨネタニ　ノリコ
	チュー　ビビアン	チュー　ビビアン
	杉本　華琉	スギモト　ハル
	香取　美也子	カトリ　ミヤコ
	和田　陽子	ワダ　ヨウコ
	水谷　有美	ミズタニ　ユミ

JJC テニストーナメント　個人成績

小学校低学年ダブルス

		優勝		準優勝		3位		4位		コンソレ優勝		備考
2019春	第71回	阪本 奈南	西田 朱里	饗場　弘輝	星野　蓮							
2018秋	第70回											不成立
2018春	第69回											不成立
2017秋	第68回	阪本　志龍	上田　蒼昊	山口　幹太	竹熊　章太朗	堀　聞多	中城　凛子	大野　開世	角田　優真	下田　朋実	河村　遥嘉	
2017春	第67回	竹内　健人	栗山　泰輔	上田　蒼昊	志賀　春紀							
2016秋	第66回	池松　遥	谷　陽平	関塚　晴人	植木　智也	阪本　志龍	鶴田　響平	深澤　美羽	関　華加	三浦　野々花	町井　陽咲	
2016春	第65回	小林　右京	志賀　勇紀	関塚　晴人	植木　智也	池松　遥	谷　陽平	佐藤　華帆	竹内　健人	西山　堅斗	羽生　光佑	

ジュニアシングルスA

		優勝	準優勝	3位	4位	コンソレ優勝	備考
2019春	第71回	杉本　華琉	阪本 志龍	中村　航	藤森　美優	河村　達哉	
2018秋	第70回	豊島　慎二郎	入道　寛太	二宮　綾音	河村　達哉	杉本　華琉	
2018春	第69回	杉本　華琉	長谷川　遼太	西巻　遼	仁井 航大	永井　和哉	中学生
2017秋	第68回	今牧　遼	植木　あかり	西巻　遼	川越　風矢	加藤　明	中学生
2017春	第67回	植木　あかり	西巻　遼				中学生
2016秋	第66回	梶川　将吾	加藤　明	白石　悠	小川　修矢		中学生
2016春	第65回	梶川　将吾	加藤　明				ジュニア

ジュニアシングルスB

		優勝	準優勝	3位	4位	コンソレ優勝	備考
2019春	第71回	榎　勇翔	森　悠翔				
2018秋	第70回	阪本　志龍	饗場　敦斗	西田　大起	吉井　賢生	森　悠翔	
2018春	第69回	池松　遥	日置　正隆	西田　大起	吉井　賢生	安田　叡司	ジュニア
2017秋	第68回	杉本　華琉	竹内　寛人	池松　遥	河村　達哉	植木　智也	ジュニア
2017春	第67回	竹内　寛人	樋口　悠斗	金成　悠司	植木　智也	松木　優花	ジュニア
2016秋	第66回	植木　あかり	竹内　寛人	田中　来樹	鶴田　晴輝	樋口　悠斗	ジュニア

ジュニアダブルス

		優勝		準優勝		3位		4位		コンソレ優勝		備考
2019春	第71回	西嶋　健太	堀　桃介	二宮　綾音	星野　凜							ジュニアA
2019春	第71回	石川　尚樹	山﨑　達朗	中村　颯	中西　泰一	山本　航世	瀬戸川　竣亮	小澤　柚月	中城　凛子	信太　勇吾	吉村　遼大	ジュニアB
2018秋	第70回	深澤　美羽	関　華加	三浦　野々花	河本　凛音	瀬戸川　峻亮	山本　航世	河村　遥嘉	下田　朋実	阪本　奈南	中村　颯	ジュニアB
2018春	第69回	二宮　綾音	星野　凜	三浦　野々花	大谷　佳里奈					永井　友哉	亀井　亮磨	ジュニアB
2017秋	第68回	田中　寛	竹下　愛夢	豊島　慎二郎	院去　和彦	竹内　健人	小林　右京	尾﨑　愛美	藤森　美優	河本　七彩	小林　星奈	ジュニア
2017春	第67回	池松　里羽	池松　遥	仁井　航大	竹下　愛夢	志賀　勇紀	小林　右京	堀　麟太郎	堀　桃介	吉塚　さくら	祖父江　さくら	ジュニア
2016秋	第66回	西村　菜那	猪坂　七星	仁井　航大	竹下　愛夢	小林　右京	志賀　勇紀	藤田　遼大	本田　航大	祖父江　さくら	吉塚　さくら	ジュニア
2016春	第65回	杉本　華琉	谷　早帆子	樋口　悠斗	佐藤　鴻己	田中　来樹	竹内　寛人	尾崎　愛美	井澤　諭子	西村　菜那	猪坂　七星	ジュニア

シニア

		優勝		準優勝		3位		4位		コンソレ優勝		備考
2019春	第71回	松下 裕巳	宮城 英寿	和久田 信幸	岡本 次郎							
2018秋	第70回											不成立
2018春	第69回	松下 裕巳	田中 伸郎	友貞 圭一郎	永良 英輝					金坂 淳	和久田 信幸	
2017秋	第68回											不成立
2017春	第67回	永良 英輝	石森 伸浩	松下 裕巳	若森 英樹							
2016秋	第66回	戸堀 勝廣	藤田 耕一	村松 靖夫	田中 伸郎					相部 康志	渡辺 一夫	
2016春	第65回	松山 裕之	片山 直樹	奥田 勝則	熊田 和雄							

一般ミックス A

		優勝		準優勝		3位		4位		コンソレ優勝		備考
2019春	第71回	滑志田 謙	堀 真紀子	森本 洪太	中島 朋子	奥山 俊輔	石橋 順子	藤本 純	藤本 妙子	坂井 一平	星野 裕子	
2018秋	第70回	有木 義和	菊地 早奈	西嶋 健一	冨田 裕子	二宮 譲	柳田 淳子	仲本 一護	堀 真紀子	奥山 俊輔	石橋 順子	
2018春	第69回	有木 義和	堀 真紀子	宮崎 浩一郎	宮崎 尚代	西嶋 健一	藤本 舞	二宮 譲	柳田 淳子	深澤 淳一	星野 裕子	
2017秋	第68回	篠原 圭	柳田 淳子	深澤 淳一	星野 裕子	宮蔭 和人	菊地 早奈	宮崎 浩一郎	宮崎 尚代	柳田 希与人	藤本 舞	ミックスA
2017春	第67回	岸田 行生	植木 まどか	深澤 淳一	齊藤 佳代	仲本 一護	冨田 裕子	吉田 光宏	堀 真紀子	宮蔭 和人	菊地 早奈	ミックス統合
2016秋	第66回	深澤 淳一	山口 由起	中城 健	植木 まどか	子田 俊之	金成 香	柳田 希与人	菊池 晴美	齊藤 佳代	坂井 一平	ミックスA
2016春	第65回	宮蔭 和人	齊藤 佳代	篠原 圭	井澤 明子	仲本 一護	柳田 淳子	川原 純治	川原 真由美	吉田 光宏	植木 まどか	ミックスA

一般ミックス B

		優勝		準優勝		3位		4位		コンソレ優勝		備考
2019春	第71回	山本 みどり	山本 直毅	安延 航志	安延 陽子	井上 浩平	井上 美帆子	小澤 孝明	小澤 あゆみ	鈴木 雅也	金井 桃亜	
2018秋	第70回	阿部 穂高	入江 八寿恵	安延 航志	安延 陽子	渡辺 貴大	渡辺 碧	辰木 亮	吉尾 牧子	中城 健	中城 尚子	
2018春	第69回	藤本 妙子	藤本 純	中窪 実	中窪 純世	井上 美帆子	井上 浩平	依田 英二	鈴木 かつら	鈴木 雅也	金井 桃亜	
2017秋	第68回	奥山 俊輔	荒井 明日美	山本 直毅	山本 みどり	有馬 孝一	有馬 明美	池松 扇	池松 頼子	浜口 智子	染谷 功	ミックスB
2017春	第67回											不成立
2016秋	第66回	江成 俊一	原田 智子	畑澤 洋平	畑澤 香					池松 扇	池松 頼子	ミックスB
2016春	第65回	西川 祐	西川 史恵	石川 敬史	阪本 佳代子	畑澤 洋平	宮内 ゆかり	川田 聰	川田 幸	柳橋 雅之	松本 恵子	ミックスB

オープンダブルスA

		優勝		準優勝		3位		4位		コンソレ優勝	
2019春	第71回	金澤 亮二	西嶋 健一	野崎 修平	小柳津 直人	小澤 孝明	土井 俊二	奥山 俊輔	斉藤 瑛	深澤 淳一	坂井 一平
2018秋	第70回	金澤 亮二	荻野 達也	宮蔭 和人	深澤 淳一	西嶋 健一	有木 義和	斉藤 瑛	小澤 孝明	栗原 淳	横井 宏幸
2018春	第69回	金澤 亮二	深澤 淳一	西嶋 健一	有木 義和	杉山 洋平	ビック チャング	百済 謙一	須藤 元喜	奥山 俊輔	岩田 卓己
2017秋	第68回	坂井 一平	篠原 圭	宮蔭 和人	深澤 淳一	池田 朋弘	杉山 洋平	奥山 俊輔	岩田 卓己	染谷 功	松本 恭宜
2017春	第67回	生田 知浩	池田 朋弘	宮蔭 和人	深澤 淳一	篠原 圭	仲本 一護	竹野 昇平	坂井 一平	蔵本 洋佑	新谷 裕介
2016秋	第66回	雨天中止									
2016春	第65回	片山 直樹	篠原 圭	生田 知浩	池田 朋弘	竹野 昇平	坂井 一平	都島 裕二	都島 拓人	西川 祐	中城 健

オープンダブルスB

		優勝		準優勝		3位		4位		コンソレ優勝	
2019春	第71回	渡辺　丈洋	Billy Yusak	中塚　章	村井　英志	井出　知孝	花谷　晴弘	西野 弘晃	平島 真	依田　英二	白井　弘道
2018秋	第70回	辰木　亮	大泉　信一	石森　伸浩	永良　英輝						
2018春	第69回										
2017秋	第68回										
2017春	第67回	石崎 豪	中松尾　剛	永良　英輝	石森　伸浩	池松　扇	長谷川　俊介	河原　達也	宮澤　睦	田中　陽二郎	南波　隆哲
2016秋	第66回	雨天中止									
2016春	第65回	柳橋　雅之	新谷　裕介	鈴木　雅也	嶋田　和将	松下　裕巳	若森　英樹	本田　信一郎	馬場　健	河原　達也	松本　慎一郎

女子ダブルスA

		優勝		準優勝		3位		4位		コンソレ優勝	
2019春	第71回	星野　裕子	冨田　裕子	石橋　順子	井上　美帆子	阪本 佳代子	杉本 久美	宮崎 尚代	安延 陽子	堀　真紀子	藤本　舞
2018秋	第70回	星野　裕子	菊地　早奈	柳田　淳子	冨田　裕子	石橋　順子	井上　美帆子	阪本　佳代子	杉本　久美	中浦　七恵	武内　麻美
2018春	第69回	星野　裕子	石橋　順子	柳田　淳子	冨田　裕子	山本　みどり	武内　麻美	堀　真紀子	藤本　舞	阪本　佳代子	杉本　久美
2017秋	第68回	柳田　淳子	星野　裕子	菊地　早奈	植木　まどか	堀　真紀子	藤本　舞	尾﨑　美紀	藤森　純子	安延　陽子	宮崎　尚代
2017春	第67回	齊藤　佳代	堀　真紀子	冨田　裕子	金成　香						
2016秋	第66回	雨天中止									
2016春	第65回	西山　佐誉子	冨田　裕子	齊藤　佳代	井澤　明子	植木　まどか	堀　真紀子	荒井　裕子	垣内　理佐	梶川　恵理香	杉本　沙弥

女子ダブルスB

		優勝		準優勝		3位		4位		コンソレ優勝	
2019春	第71回	阿部　美好	岩田　佐織	村川　恵美	杉田　呂子						
2018秋	第70回	渡邉　恵美	片岸　和泉	日置 あゆみ	入江 八寿恵	石原　文	阿部　美好	曽我　陽子	守永　幸子	本田　七菜子	山田　ルミ子
2018春	第69回	藤本　妙子	饗場　真理子	藤井　友	西成　桜音	山田　ルミ子	本田　七菜子	横田　恵理	守永　幸子	岩田　佐織	石原　文
2017秋	第68回	有馬　明美	京楽　香織	茂木　知美	三浦　早紀子	尾原　理絵	川越　夢希	鳥羽　千恵	竹島　扶美江	藤本　妙子	山田　ルミ子
2017春	第67回	阪本　佳代子	畑澤　香	安延　陽子	堀内　素子	有馬　明美	京楽　香織	三浦　早紀子	茂木　知美	西川　史恵	本田　七菜子
2016秋	第66回	雨天中止									
2016春	第65回	池松　頼子	石河　宣子	井出　美香	町井　志麻	阪本　佳代子	梶川　郁子	堀内　素子	中村　まゆ子	原田　智子	後藤　清美

女子ダブルスC

		優勝		準優勝		3位		4位		コンソレ優勝	
2019春	第71回	杉本　華琉	香取　美也子	米谷　典子	チュー　ビビアン						

シードポイント		
	前回大会	前々回大会
優勝	90	54
準優勝	30	18
3位	10	6
4位	3	1

第71回　JJCテニストーナメント　2019年5月18日（土）　《 低学年ダブルス 》

コンソレーション

★[ ]付はシード選手。
★表彰：優勝・準優勝
★組み合わせは当日抽選。

本　戦

優勝：　阪本 奈南　西田 朱里
準優勝：　饗場　弘輝　星野　蓮

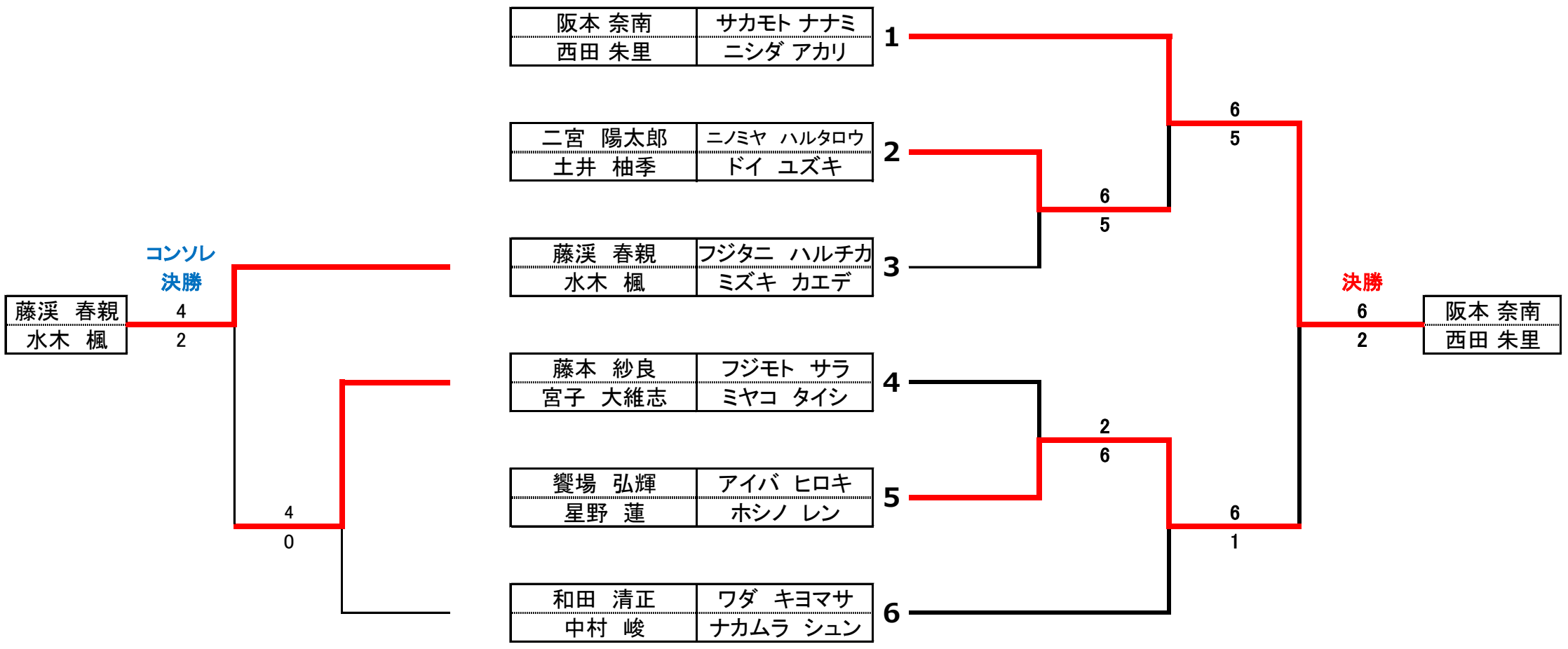

第71回　JJCテニストーナメント　2019年5月18日（土）　《 ジュニアシングルスA 》

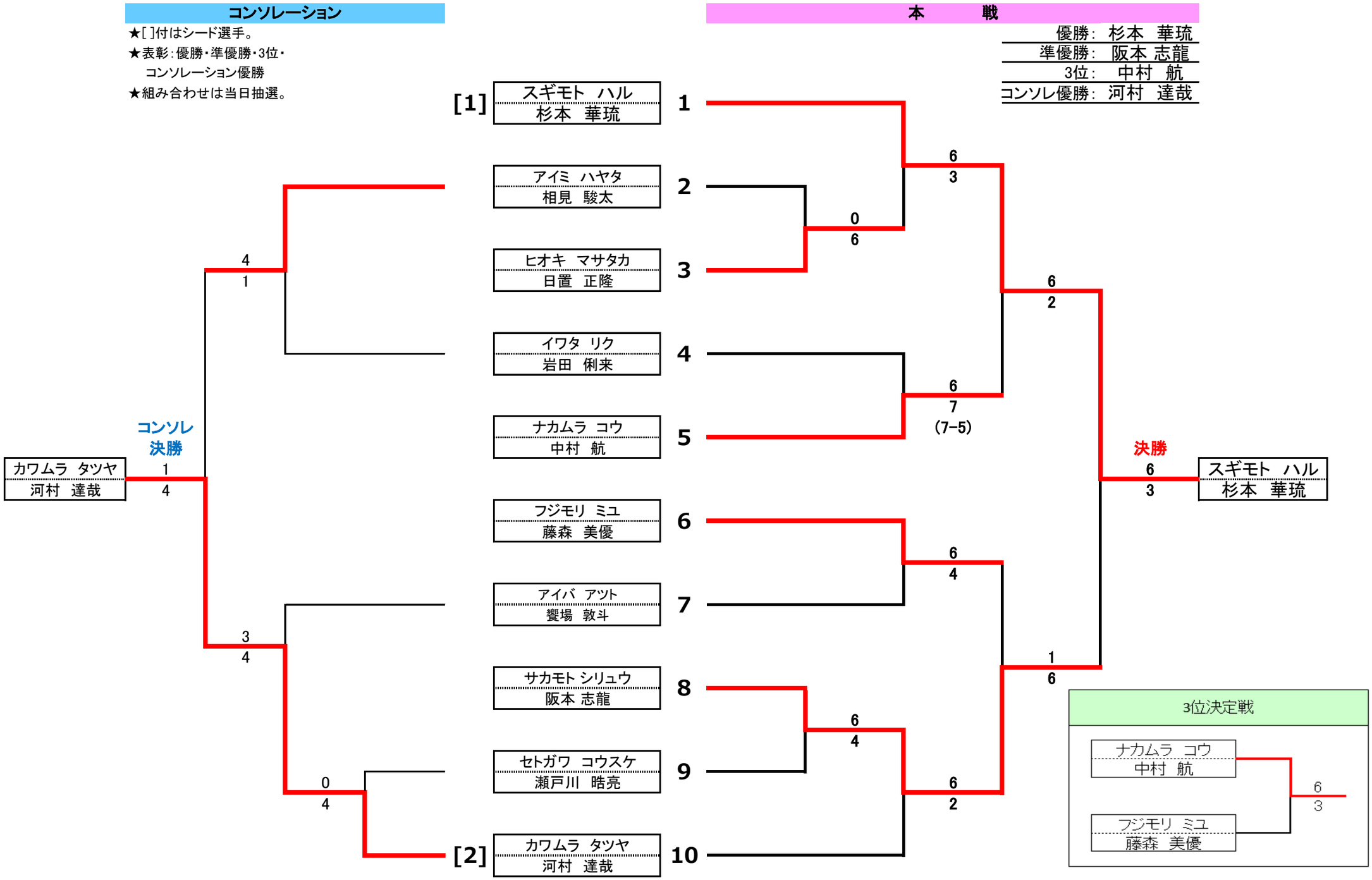

第71回　JJCテニストーナメント　2019年5月18日（土）　《 ジュニアシングルスB 》

コンソレーション

★[ ]付はシード選手。
★表彰：優勝・準優勝
★組み合わせは当日抽選。

本　戦

優勝：　榎　勇翔
準優勝：　森　悠翔

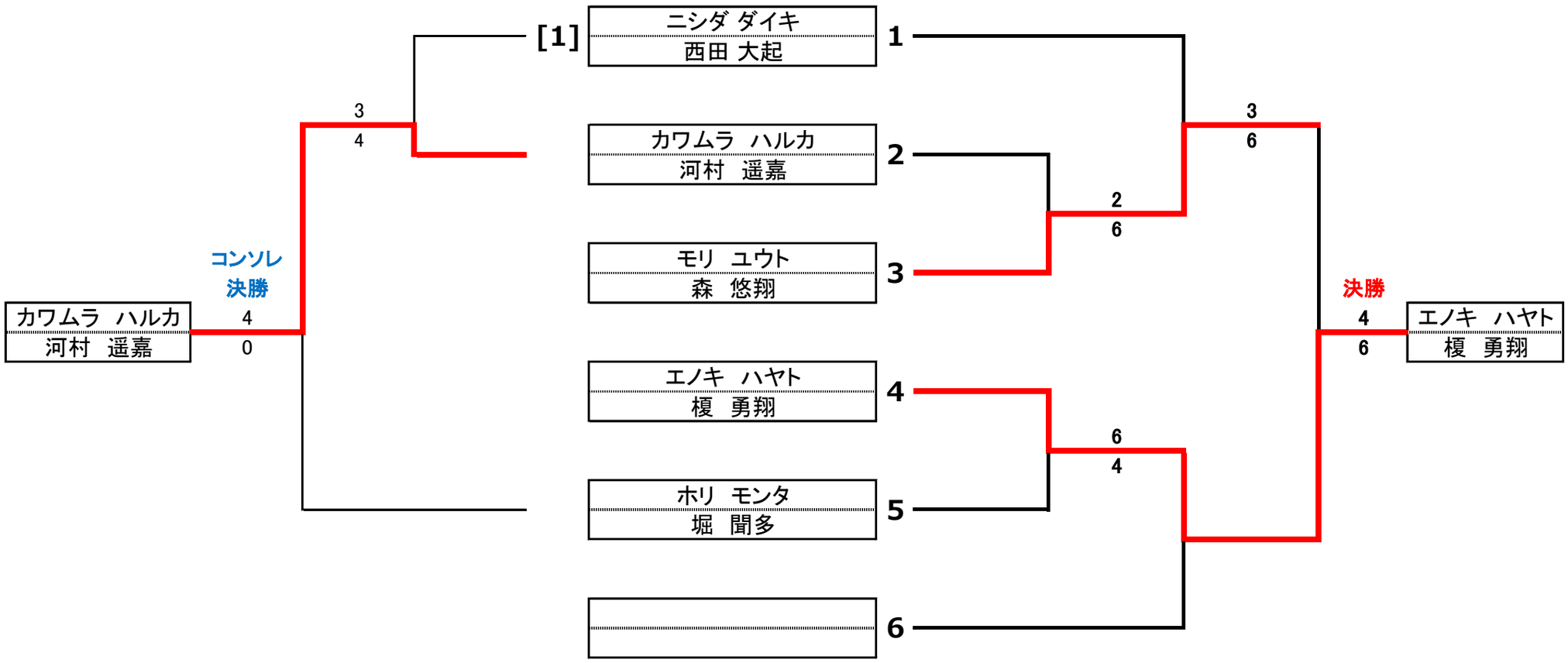

第71回　JJCテニストーナメント　2019年5月18日（土）　《 ジュニアダブルスA 》

コンソレーション

★[ ]付はシード選手。
★表彰：優勝・準優勝
★組み合わせは当日抽選。

コンソル決勝

深澤　美羽	3
関　華加	4

4
1

本　戦

優勝：　西嶋　健太　　堀　桃介
準優勝：　二宮　綾音　　星野　凛

和田　政宗	ワダ　マサムネ	1
藤原　柔斗	フジワラ　ナオト	
二宮　綾音	ニノミヤ　アヤネ	2
星野　凛	ホシノ　リン	
石川　裕基	イシカワ　ヒロキ	3
山崎　周平	ヤマザキ　シュウヘイ	
西嶋　健太	ニシジマ　ケンタ	4
堀　桃介	ホリ　モモスケ	
深澤　美羽	フカザワ　ミウ	5
関　華加	セキ　ハナカ	

1
6

6
0

6
2

決勝

西嶋　健太	2
堀　桃介	6

第71回　JJCテニストーナメント　　2019年5月18日（土）　　《 ジュニアダブルスB 》

コンソレーション

★[ ]付はシード選手。
★表彰：優勝・準優勝・3位・
　コンソレーション優勝
★組み合わせは当日抽選。

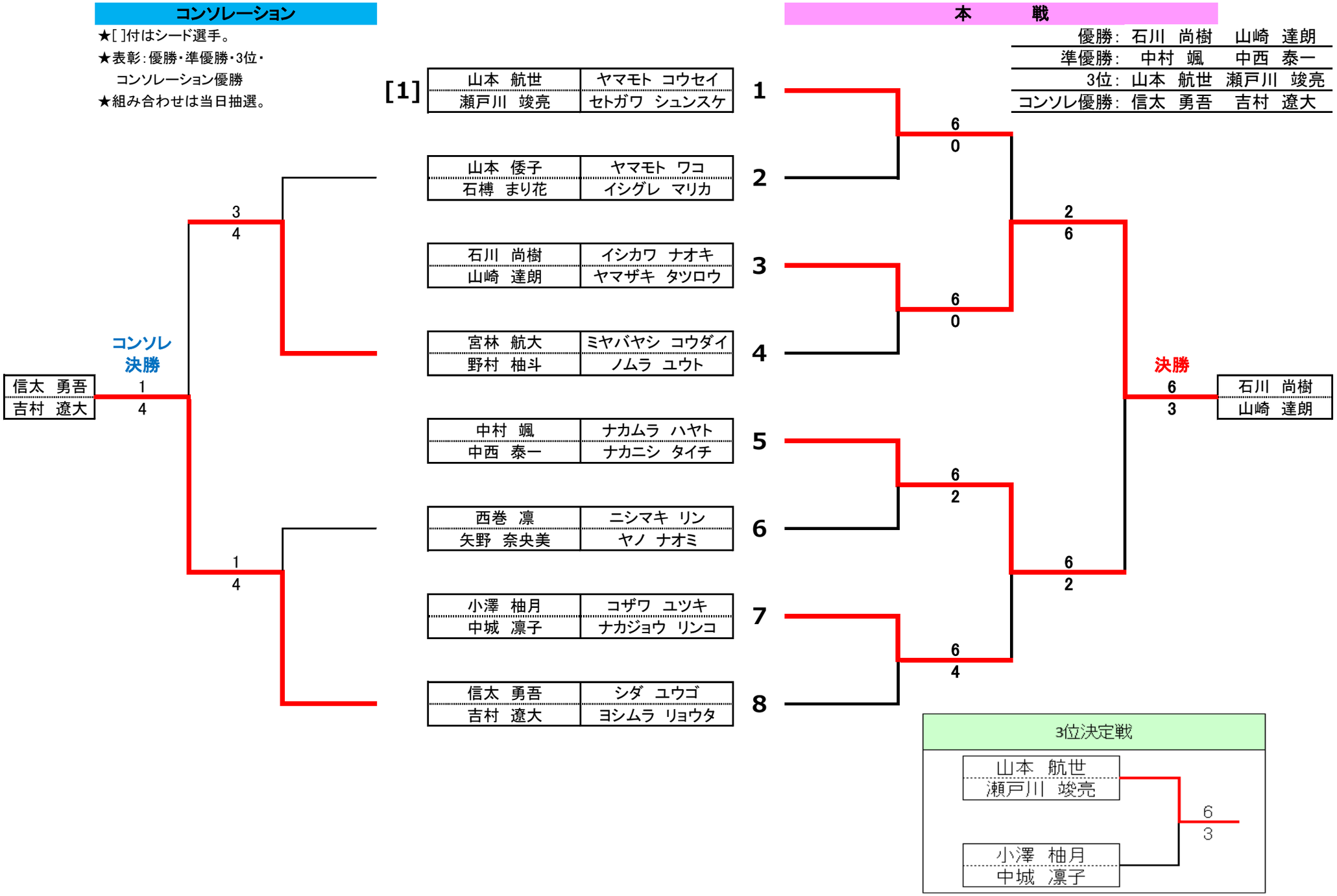

第71回　JJCテニストーナメント　　2019年5月18日（土）　　《 一般ミックスダブルスA 》

コンソレーション

★[ ]付はシード選手。
★表彰：優勝・準優勝・3位・
　コンソレーション優勝
★組み合わせは事前抽選。

本　　戦

優勝：	滑志田　謙　　堀　真紀子
準優勝：	森本　洪太　　中島　朋子
3位：	奥山　俊輔　　石橋　順子
コンソレ優勝：	坂井　一平　　星野　裕子

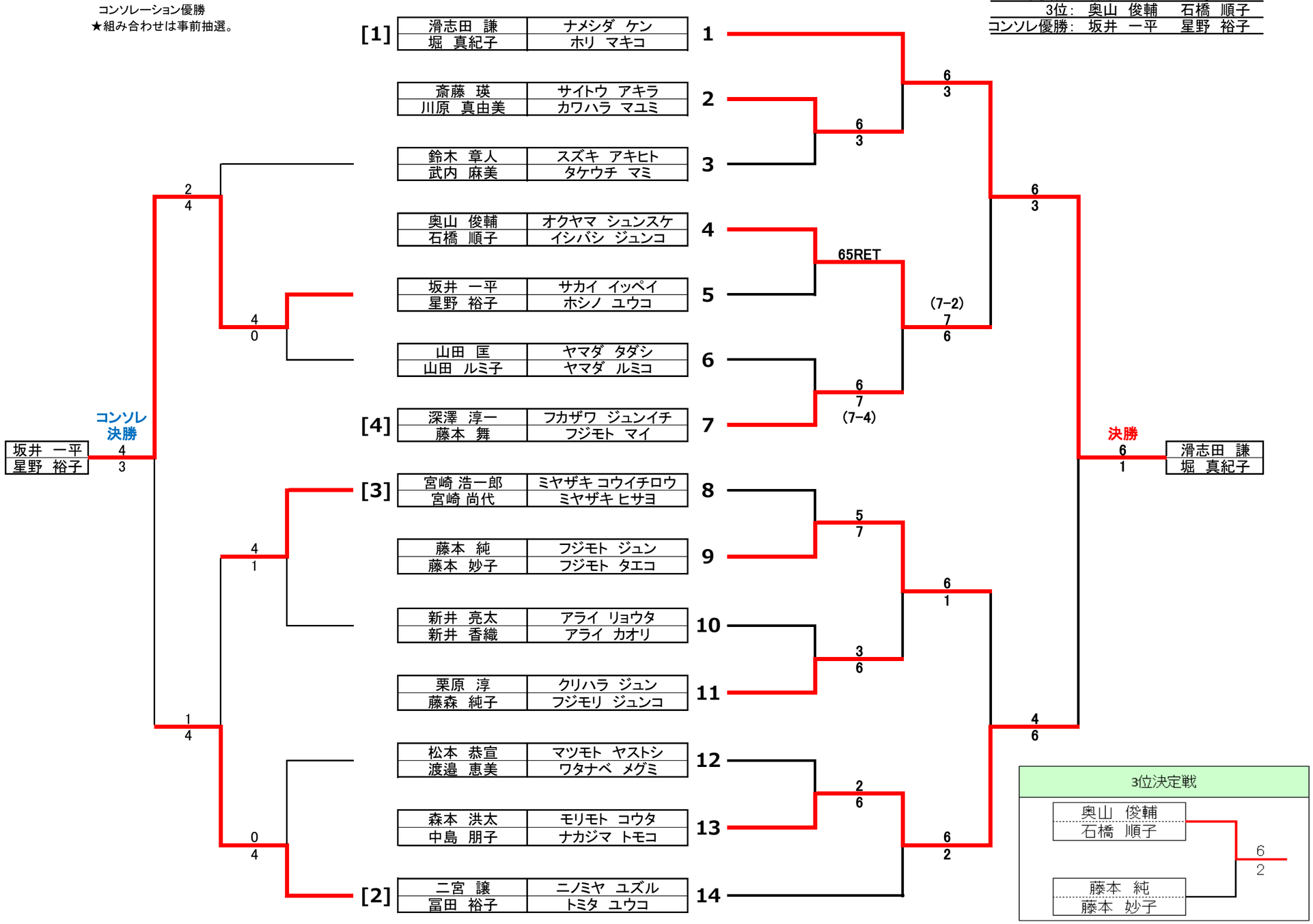

第71回　JJCテニストーナメント　2019年5月18日（土）　《 一般ミックスダブルスB 》

コンソレーション

★[ ]付はシード選手。
★表彰：優勝・準優勝・3位・
　　コンソレーション優勝
★組み合わせは事前抽選。

本戦

優勝：	山本　みどり	山本　直毅
準優勝：	安延　航志	安延　陽子
3位：	井上　浩平	井上　美帆子
コンソレ優勝：	鈴木　雅也	金井　桃亜

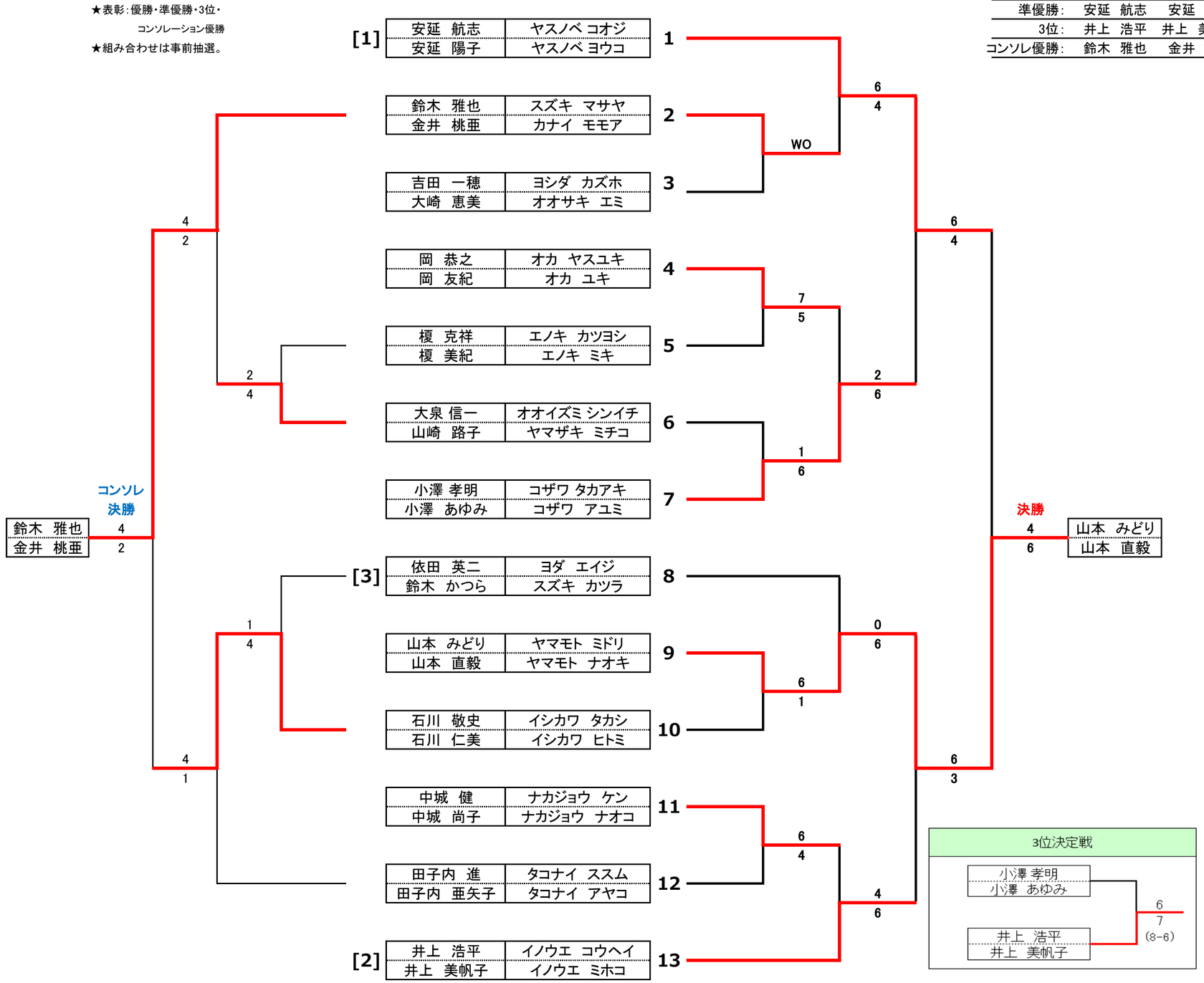

第71回　　JJCテニストーナメント　2019年5月19日（日）　　《 オープンダブルスA 》

コンソレーション

★[ ]付はシード選手。
★表彰：優勝・準優勝・3位・
　コンソレーション優勝
★組み合わせは事前抽選。

本　　戦

優勝：	金澤　亮二　　西嶋　健一
準優勝：	野崎　修平　小柳津　直人
3位：	小澤 孝明　　土井　俊二
コンソレ優勝：	深澤　淳一　　坂井　一平

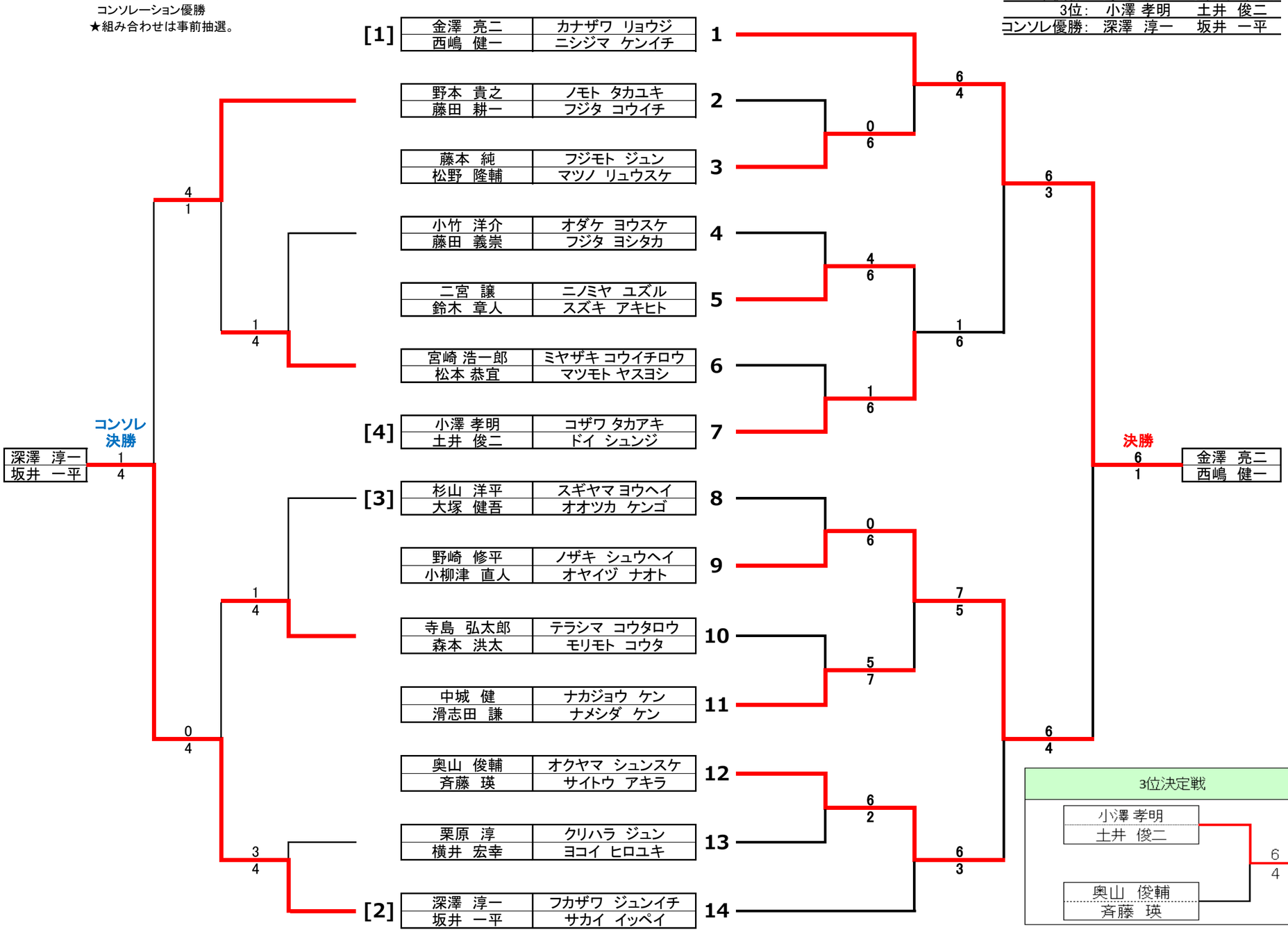

第71回　JJCテニストーナメント　　2019年5月19日（日）　　《 オープンダブルスB 》

コンソレーション

★[ ]付はシード選手。
★表彰：優勝・準優勝・3位・
　コンソレーション優勝
★組み合わせは事前抽選。

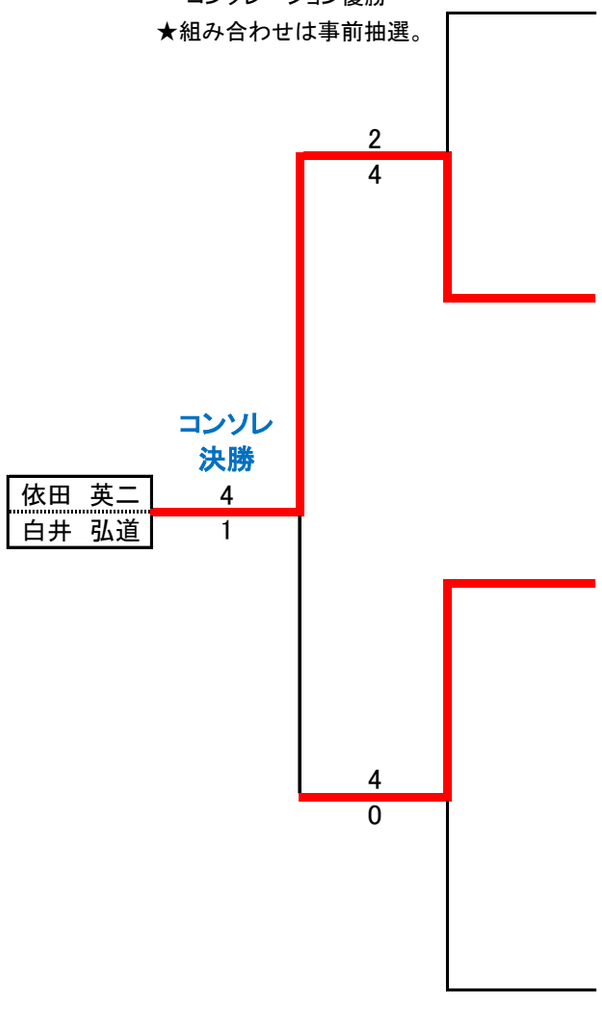

本　　戦

優勝：渡辺　丈洋　Billy Yusak
準優勝：中塚　章　村井　英志
3位：井出　知孝　花谷　晴弘
コンソレ優勝：依田　英二　白井　弘道

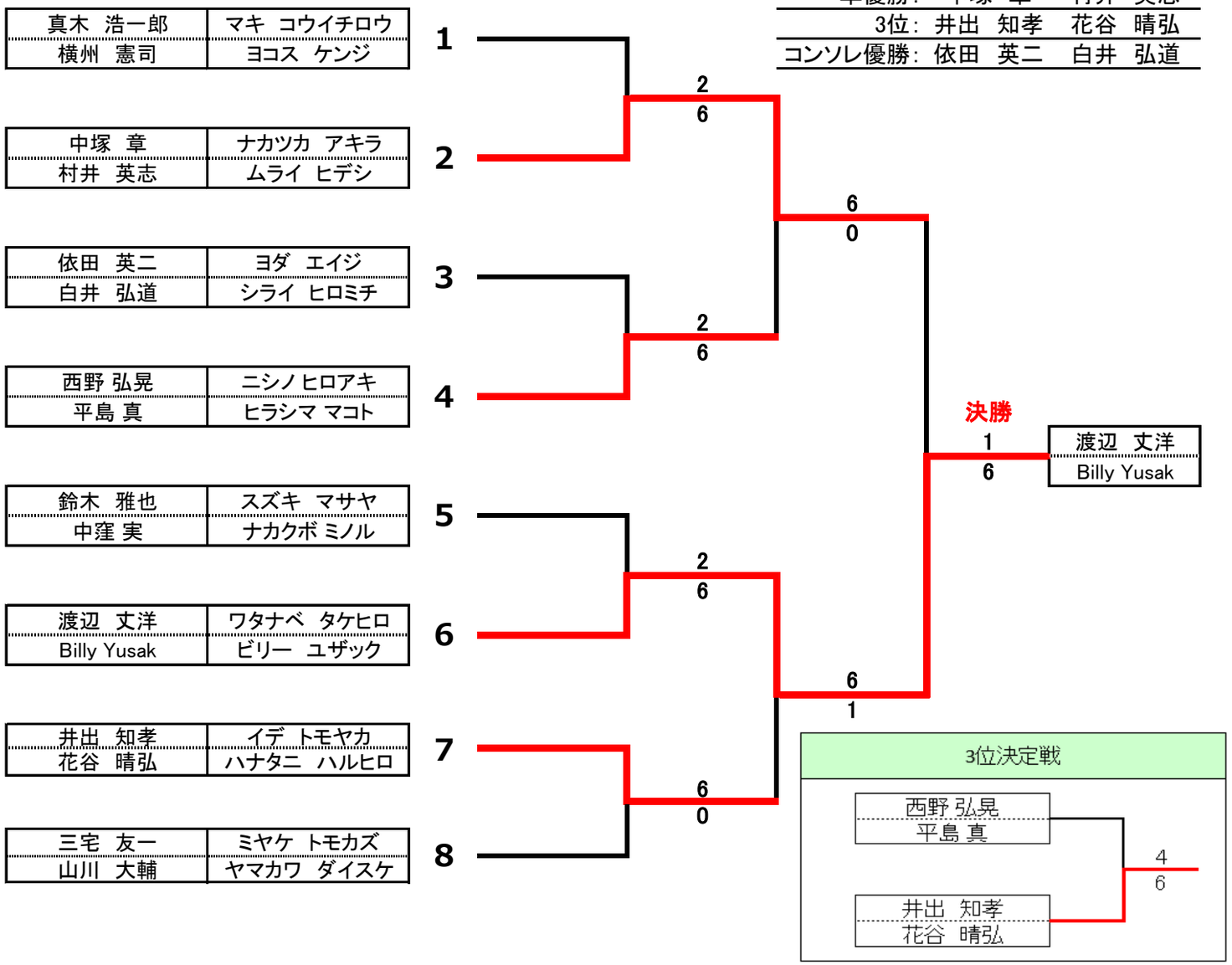

第71回　JJCテニストーナメント　2019年5月19日（日）　《 シニアダブルス 》

コンソレーション

★[ ]付はシード選手。
★表彰：優勝・準優勝
★組み合わせは事前抽選。

本　戦

優勝：　松下 裕巳　宮城 英寿
準優勝：　和久田 信幸　岡本 次郎

[1]	松下 裕巳 / 宮城 英寿	マツシタ ヒロミ / ミヤギ ヒデトシ	1
	古賀 栄治 / 滝沢 寛	コガ エイジ / タキザワ ヒロシ	2
	大泉 信一 / 宮本 直治	オオイズミ シンイチ / ミヤモト　ナオジ	3
	和久田 信幸 / 岡本 次郎	ワクダ ノブユキ / オカモト ジロウ	4
	戸堀　勝廣 / 寺尾　俊彦	トボリ カツヒロ / テラオ　トシヒコ	5
[2]	石森　伸浩 / 永良　英輝	イシモ　リノブヒロ / ナガラ　ヒデキ	6

1 – 2：6 / 4
2 – 3：6 / 3
4 – 5：(7−5) / 7 / 6
6 – 2：6 / 2
3 – 6：4 / 0

コンソレ決勝
戸堀　勝廣 / 寺尾　俊彦　2 / 4

決勝
松下 裕巳 / 宮城 英寿　6 / 2

第71回　JJCテニストーナメント　2019年5月19日（日）　《 女子ダブルスA 》

コンソレーション

★[ ]付はシード選手。
★表彰：優勝・準優勝・3位・
　コンソレーション優勝
★組み合わせは当日抽選。

本　戦

優勝：	星野　裕子　冨田　裕子
準優勝：	石橋　順子　井上　美帆子
3位：	阪本 佳代子　杉本 久美
コンソレ優勝：	堀　真紀子　藤本　舞

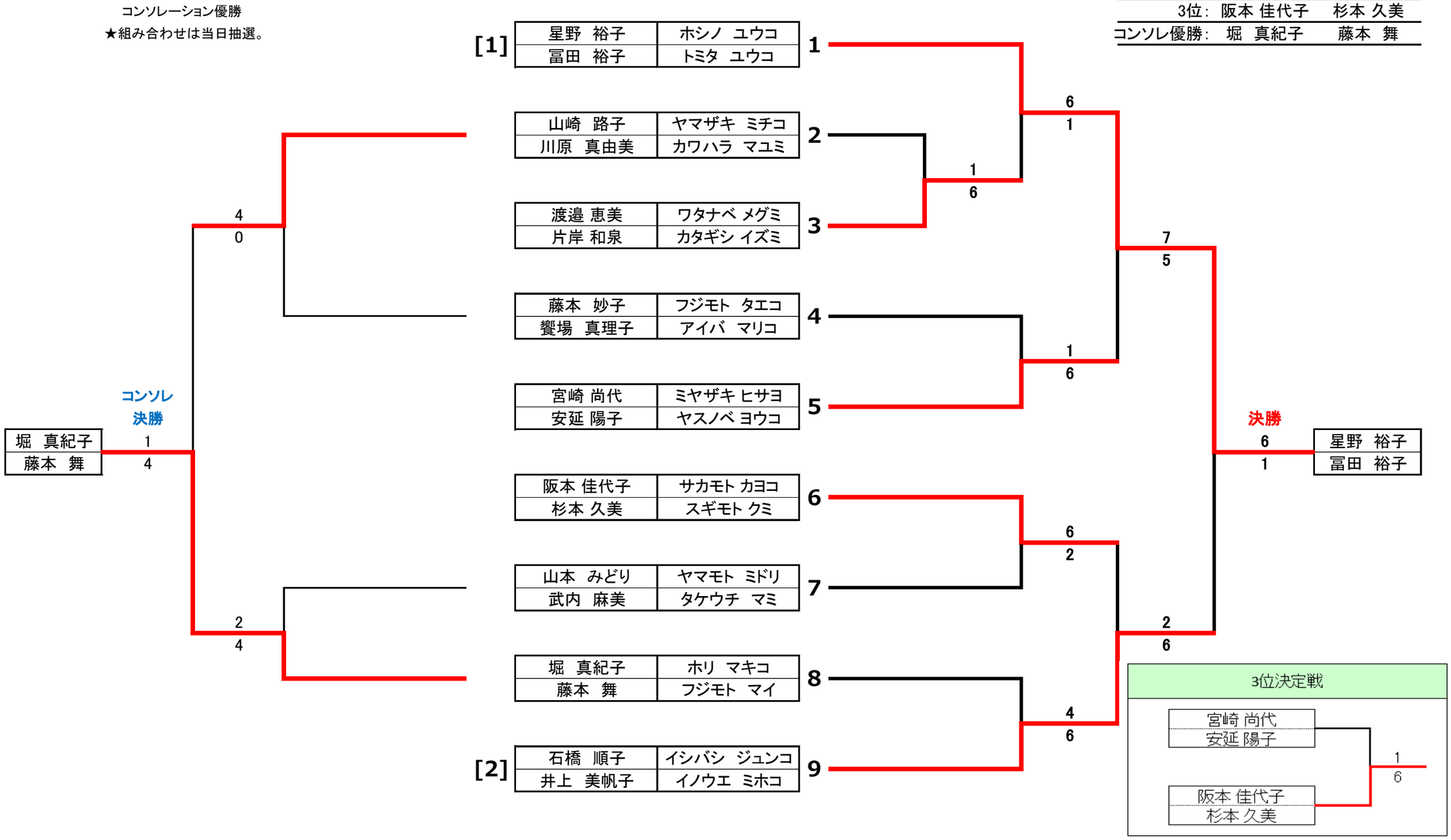

第71回　JJCテニストーナメント　2019年5月19日（日）　《 女子ダブルスB 》

コンソレーション

★[ ]付はシード選手。
★表彰：優勝・準優勝
★組み合わせは当日抽選。

本　戦

優勝：　阿部　美好　岩田　佐織
準優勝：　村川　恵美　杉田　呂子

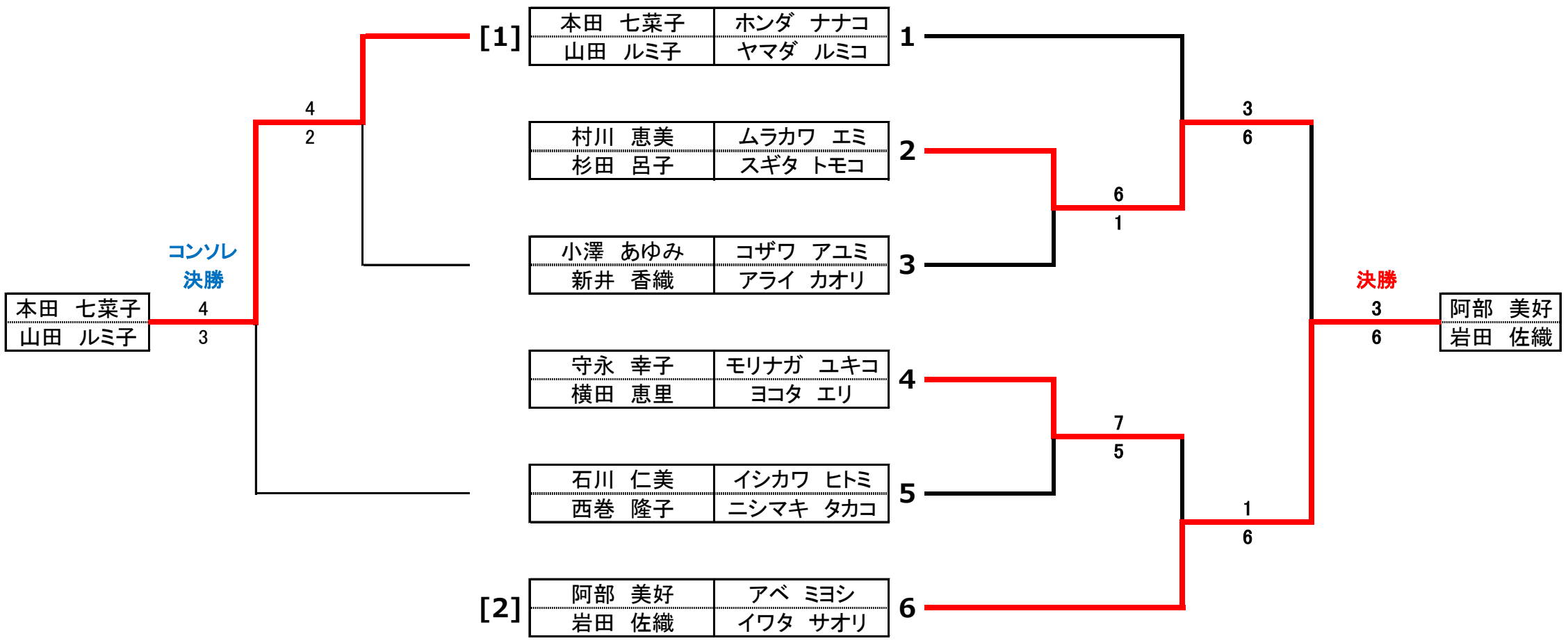

第71回　JJCテニストーナメント　2019年5月19日（日）　《 女子ダブルスC 》

コンソレーション

★[ ]付はシード選手。
★表彰：優勝・準優勝
★組み合わせは当日抽選

本戦
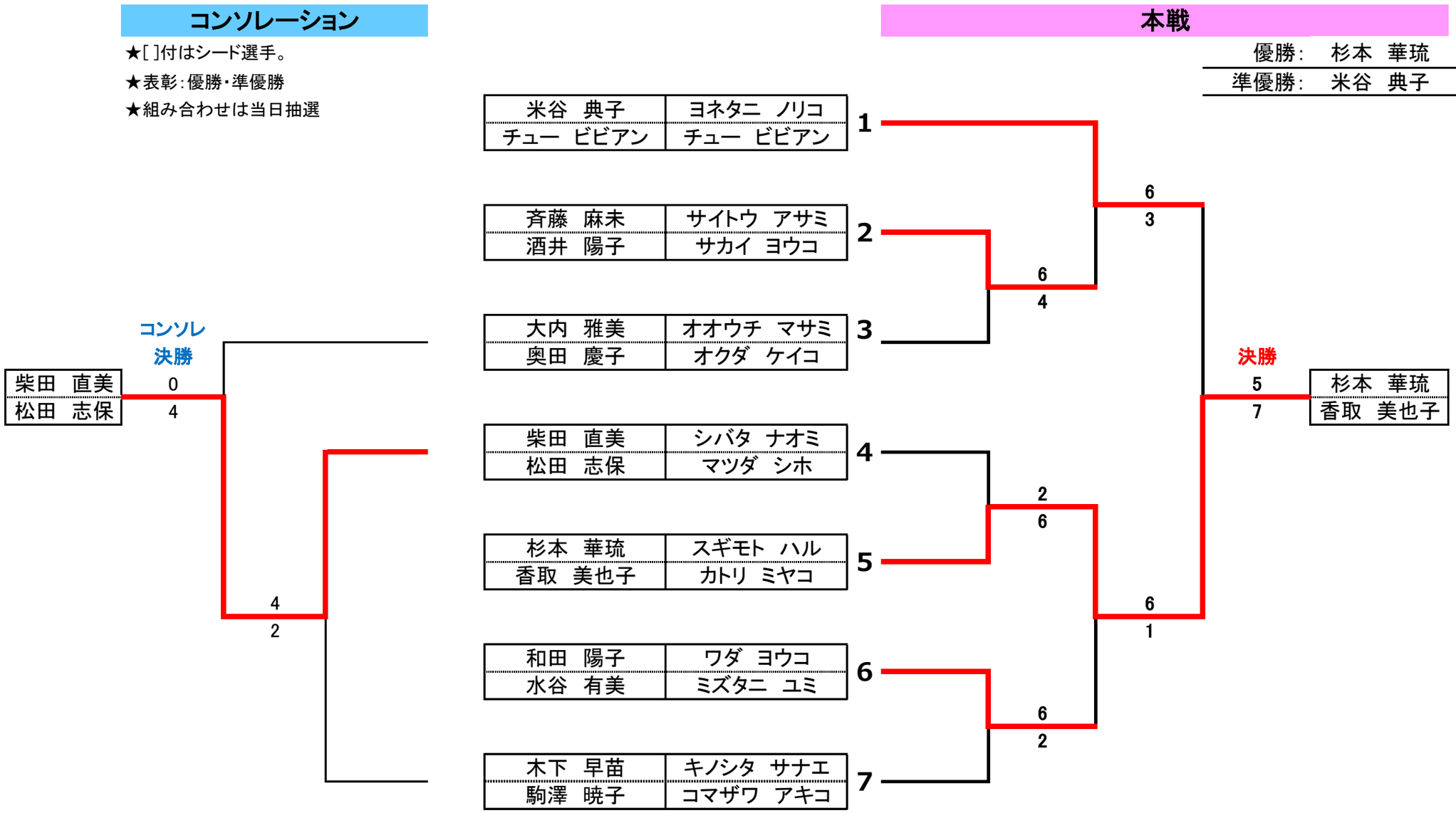
優勝：	杉本　華琉	香取　美也子
準優勝：	米谷　典子	チュー　ビビアン